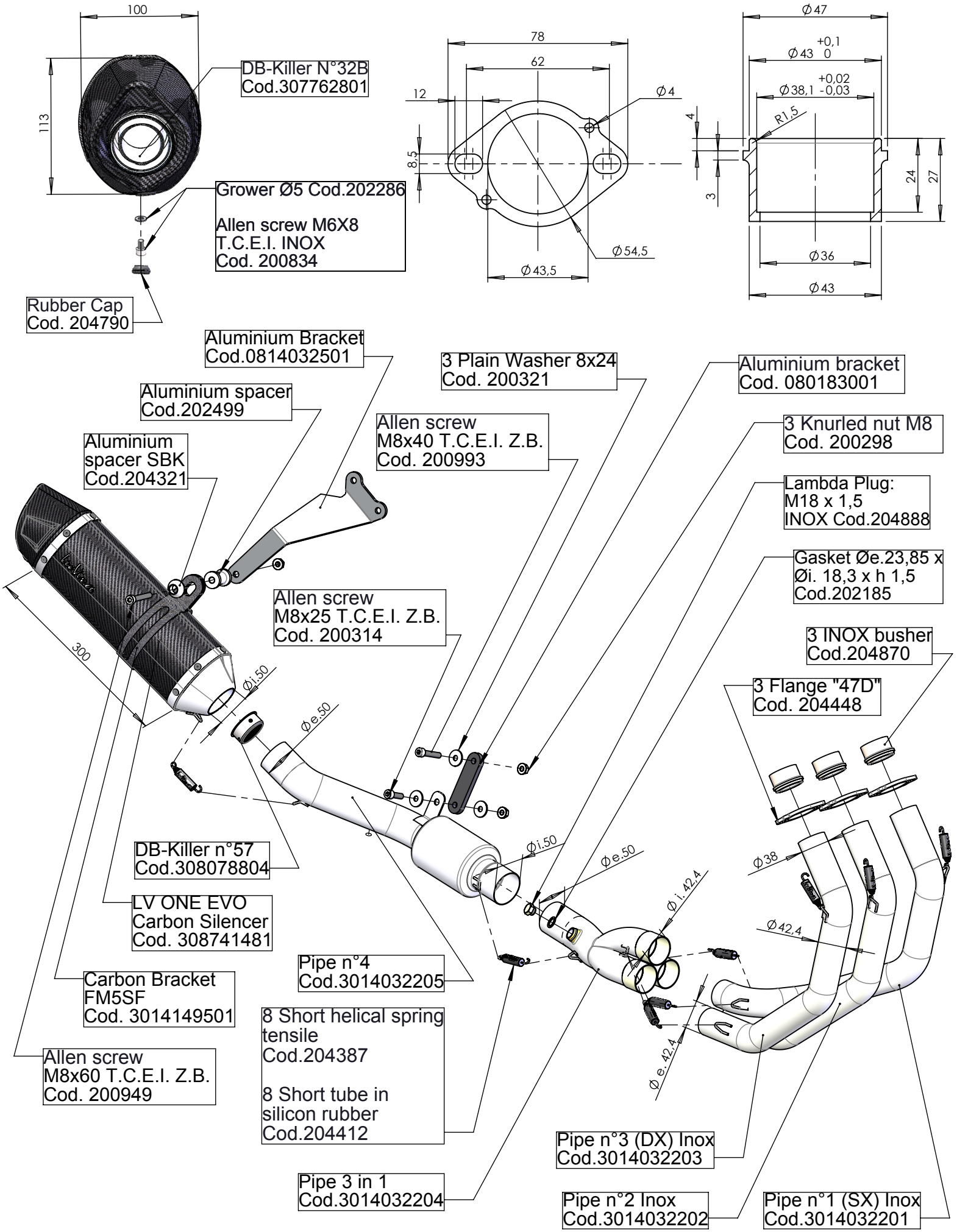

Art. 14158E YAMAHA XSR900 ('16)

Impianto completo 3/1 - LV ONE EVO Carbonio - Passaggio STANDARD OMOLOGATO "EVOLUTION II"